广东省施工图数字化审查专用
出图 设计单位：中国市政工程东北设计研究总院有限公司
2024年03月13日确认图纸
审图 机构名称：深圳市精鼎建筑工程咨询有限公司
机构类别：一类　认定书编号：19014
业务范围：一类 房屋建筑（含超限高层）工程;一类 市政基础设施（给水、排水、道路、桥梁、隧道、公共交通、轨道交通、风景园林）工程
有效期至：2026年09月19日
2024年03月14日完成审查

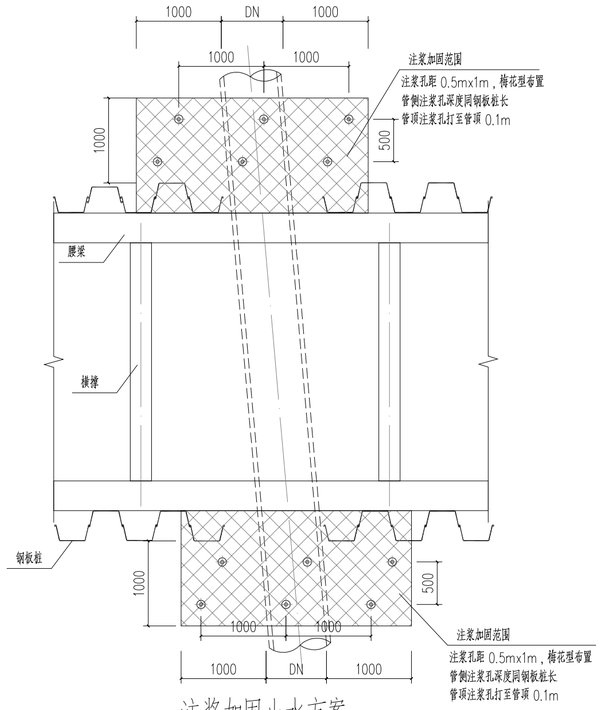

注浆加固止水方案

本图适用于钢板桩无法连续咬合施工时，缺口处注浆加固止水方案
本图仅供参考，以实际发生为准

注浆相关要求:
1、本图尺寸单位：毫米；标高单位：米。
2、注浆材料：以强度等级为42.5的普通硅酸盐水泥搅拌均匀的纯水泥悬浊液，
3、根据地质情况，相关范围内上部土层为淤泥质土、下部为细砂，建议采用压密注浆；
并掺入2.0%的水玻璃促凝剂。
4、水泥掺量7%，浆液水灰比为0.6~2.0，常用的水灰比为1.0，每个注浆孔竖向每米最小水泥用量50kg。
5、浆液注入率为15~20%，注浆流量控制在 2L/min~5L/min，
注浆浆液初凝时间为5min~20min。
6、注浆初压控制在0.2~0.5MPa，注浆终压为1.0~2.0MPa。
7、单孔浆液扩散半径：0.4~0.5m;
8、注浆时应先进行注浆试验，并跟进试验调整初拟注浆参数，成功后才可全面使用。
9、本工程注浆在现状管顶及侧边进行，应控制注浆孔位置，做好观测，避免浆液流入现状管引起堵塞。
10、其余未尽事宜，详见《建筑地基处理技术规范》（JGJ 79-2012）第 8章。

中国市政工程东北设计研究总院有限公司
出图专用章
证书编号：2200389
吉林省住房和城乡建设厅核准

中国市政工程东北设计研究总院有限公司							建设单位	东莞市水务集团供水有限公司			
							工程名称	东莞市供水管网更新改造二期工程（虎门标段）			
审　定	孙树本		校　核	樊鑫			子项名称	居岐社区			
审　核	孙树本		设　计	陈正朗			钢板桩缺口处注浆加固止水方案				
项目负责人	袁　琳		制　图	陈正朗			阶段	施工图	专业	结构	比例
专业负责人	许琴琴		日　期	2023.12	图　号		HM-JQ-SG-07	工程编号	DG2023P021S	版次	A